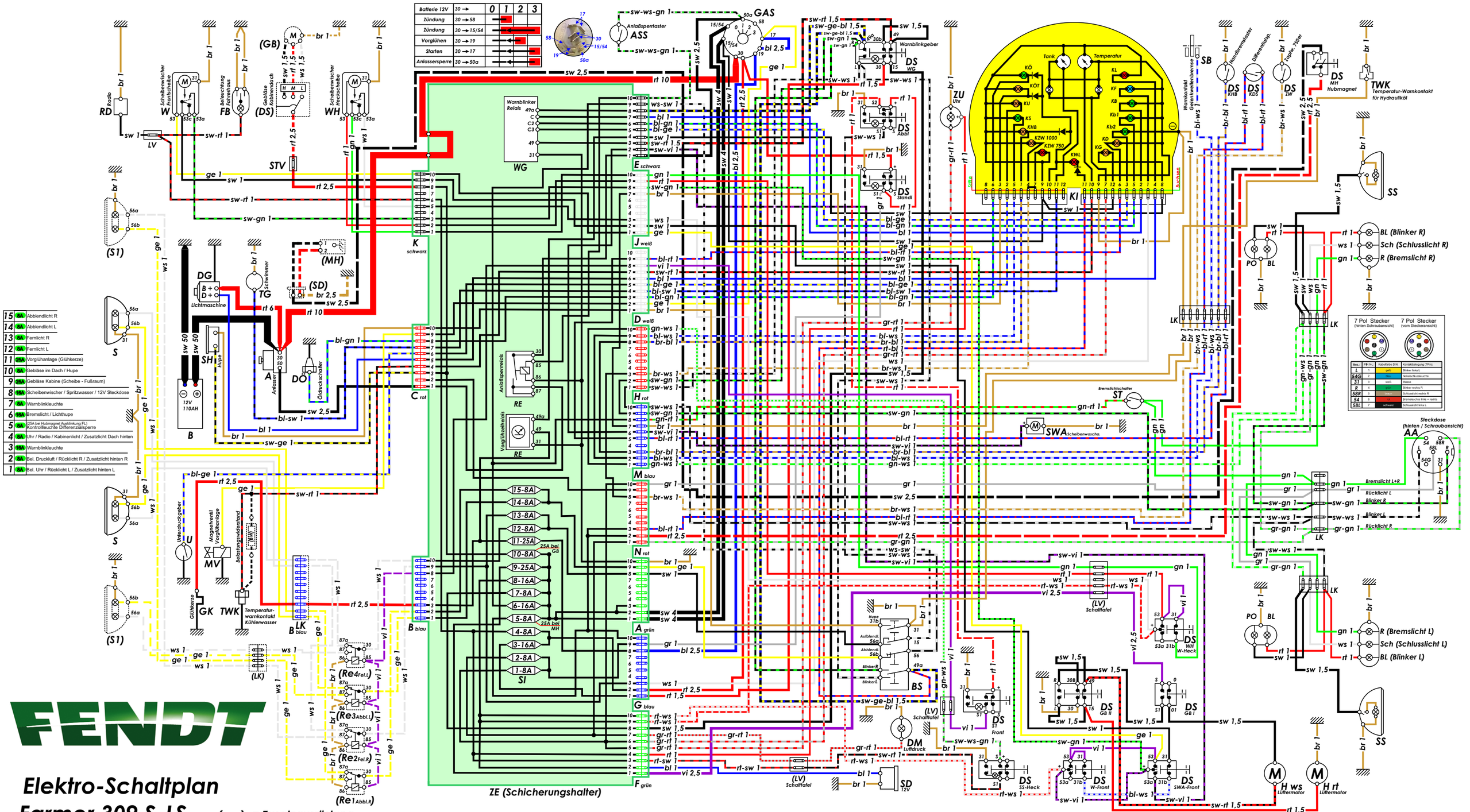

Elektro-Schaltplan

Farmer 309 S-LS
Farmer 308 S-LS
Farmer 306 S-LS
Farmer 305 LS

( ) = Zusatzausrüstung

A = Anlasser
AA = Anschluss für Anhängerbel.
A-K = Stecker mehrpolig
ASS = Anlaßsperrschalter
B = Batterie
BL = Blinkleuchte
BS = Blinkschalter
BW = Belastungswiderstand
DG = Drehstromgenerator
DS = Druckschalter
Abbl. = Abblendlicht usw.
Standl. = Standlicht usw.
DÖ = Öldruckschalter
DM = Druckmesserbeleuchtung

FB = Beleuchtung Faherhaus
GAS = Vorglüh-Anlaßschalter
GK = Glühkerze
GB = Gebläse
H = Heizung
IB = Instrumentenbeleuchtung
KB = Anzeigeleuchte Blinklicht
KF = Anzeigeleuchte Fernlicht
KL = Anzeigeleuchte Lichtmaschine
KI = Zentralinformator (Kombiinstrument)
KU = Anzeigeleuchte Unterdruck (Trockenluftfilter)
KS = Anzeigeleuchte Scheibenbremse (Gelenkwellenbremse FWA)

KWL = Anzeigeleuchte Warnleuchte (unten im Zentralinformator)
KG = Anzeigeleuchte Glühüberwacher
= Anzeigeleuchte Zapfwelle
KÖ = Anzeigeleuchte Öldruck
KD = Anzeigeleuchte Differentialsperre H
KHB = Anzeigeleuchte Handbremse
KÖT = Anzeigeleuchte Hydr. Öltemperatur
LK = Leitungskupplung
LV = Leitungsverbinder
M = Motor (elektrisch)
MV = Magnetventil (Flammglühanlage)
MH = Hubmagnet (el. Ausklink. Lader)
PO = Positionsleuchte

R = Bremsleuchte
RD = Radio
RE1- = Relais Zusatzbeleuchtung
-RE4 = Relais Zusatzbeleuchtung
RE = Relais
S = Scheinwerfer
S1 = Zusatz-Scheinwerfer
SB = Warnkontakt Gelenkwellenbremse (FWA)
SD = Steckdose
SH = Signalhorn / Hupe
SI = Sicherungen
SS = Suchscheinwerfer hinten
ST = Bremslichtschalter

SWA = Scheibenwaschanlage
SCH = Schlußleuchte
STV = Stoßverbinder
TG = Tankgerät / Tankgeber
TWK = Temperaturwanrkontakt
U = Unterdruck-Anzeigekontakt
W = Wischer vorn
WG = Geber für Warnblinkleuchten
WH = Wischer hinten
ZU = Zeituhr / analog
ZE = Zentralelektrik / Sicherungskasten

Stand: 1982