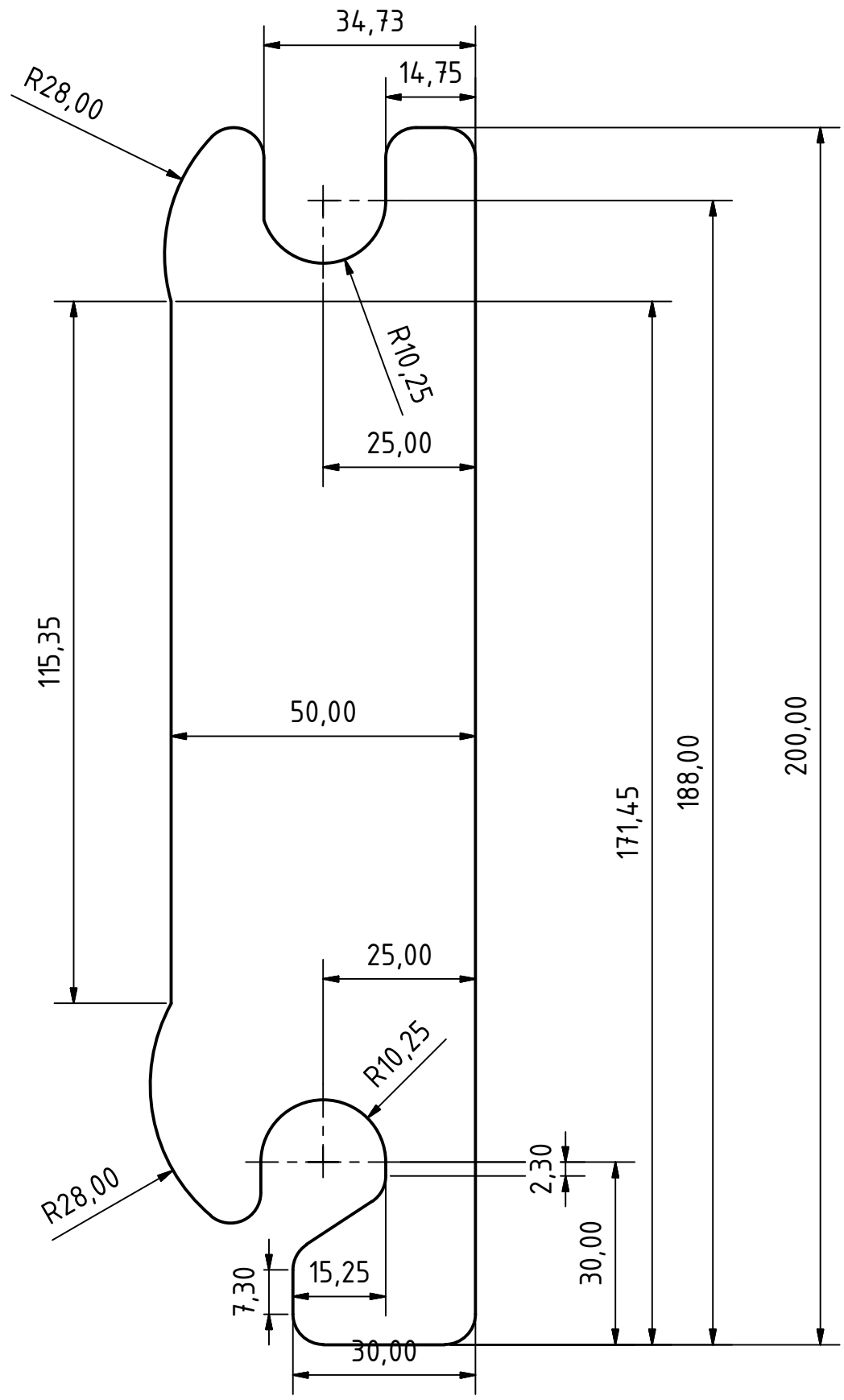

Alle nicht bemaßten Radien: R5

	Datum	Name
Gezeichnet	12.08.2014	P.Kaiser
Kontrolliert		
Norm		

Status	Änderungen	Datum	Name

1

A3